017-0007227	017-0007226	POS. Item	STÜCKZ. Reqd.	TEILE-NR. Part No.	NAME	FORMAT Size
1	1	1		017-0007224	BRACKET-WORM GEAR	B
1	1	3		017-0007251	LINE-WORM GEAR	B
1	1	4		017-0007252	FLANGE-GEAR	A
1	1	5		017-0007253	COLLAR	A
1	1	6		017-0001700	BEARING	A
1	1	7		800-0009314	RETAINER	C
2	2	8		097-0410942	SCREW-HEADL. HEX. SOC. M3x3	B
3	3	9		097-0406642	SCREW-FILL. HD. M2,5x12 DIN 84	B
3	3	10		097-0406629	SCREW-FILL. HD. M2,5x8 DIN 84	B

017-0007227	017-0007226	POS. Item	STÜCKZ. Reqd.	TEILE-NR. Part No.	NAME	FORMAT Size
-	1	12		097-0406725	SCREW-HEX. M4x40 DIN 933	B
6	6	13		097-0408260	NUT-HEX. M 2,5 DIN 934	A
6	6	14		097-0406321	LOCKWASHER-TOOTHED ϕ2,7	B
-	1	15		097-0406324	LOCKWASHER-TOOTHED ϕ4,3	B

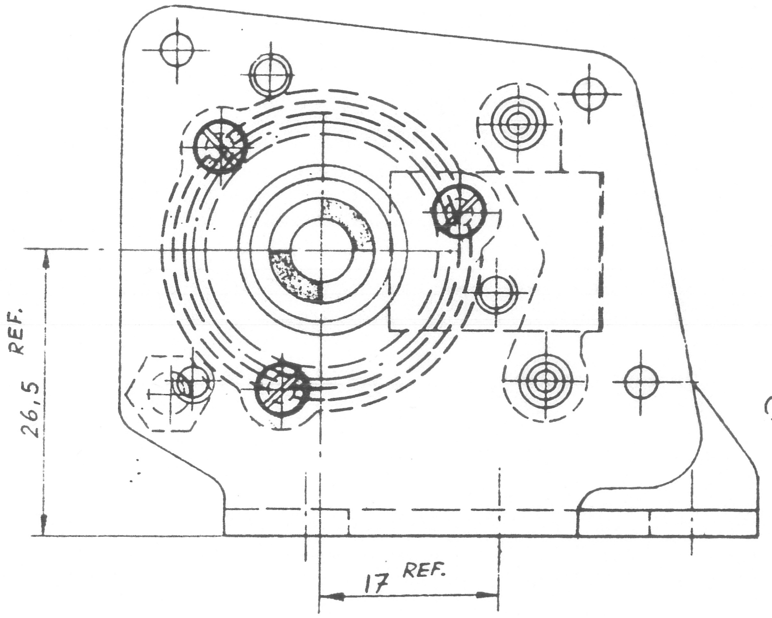

017-0007226

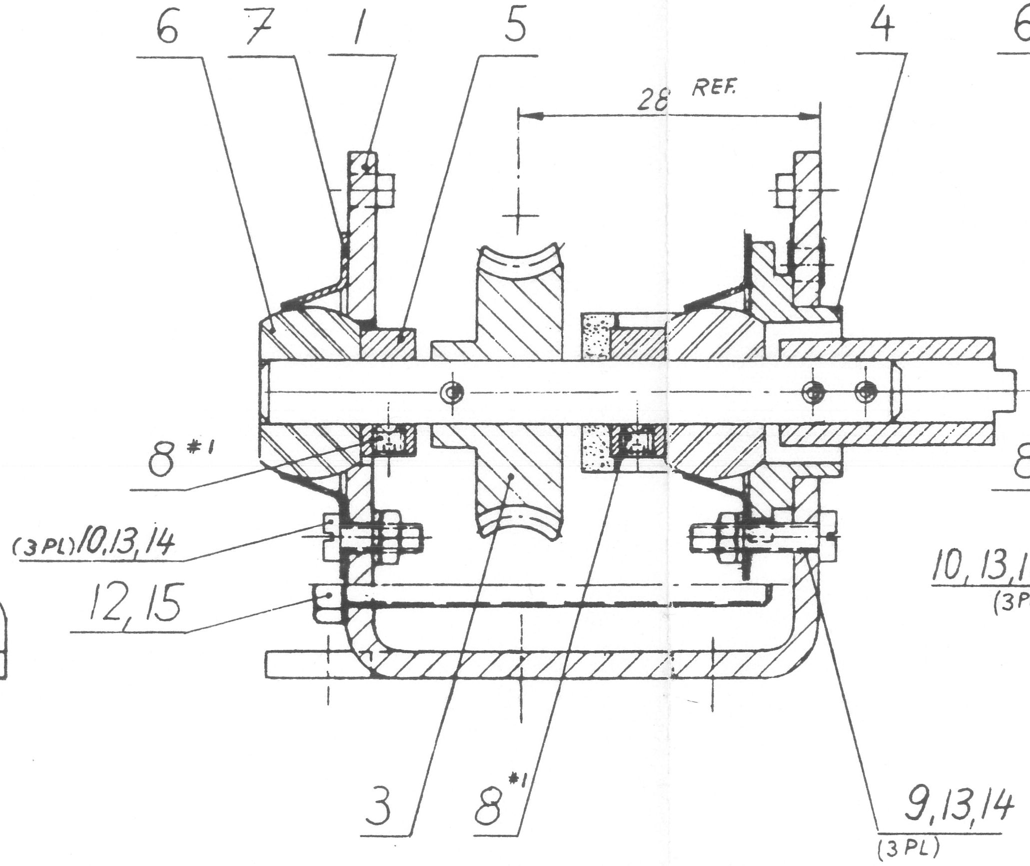

017-0007226

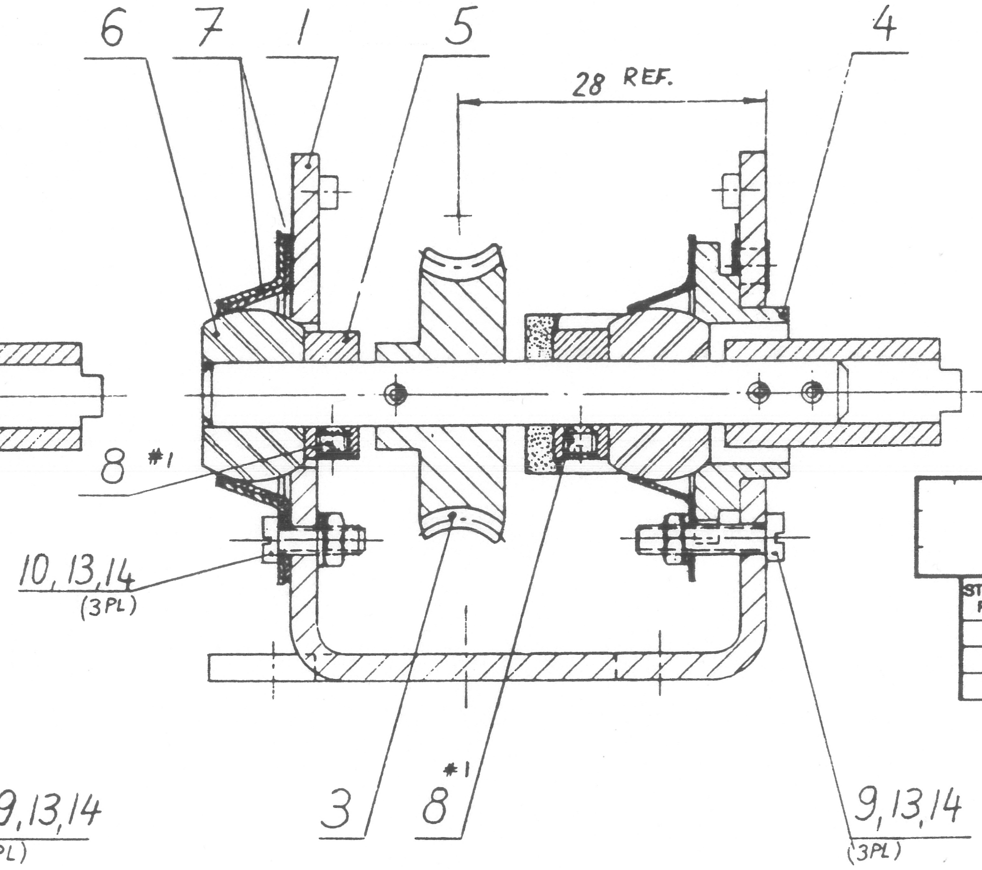

017-0007228

STÜCKZ. Reqd.	GEBRAUCHT FÜR Next Assembly
-	

TEIL-NR PART-NO	INDEX REV.	Ä.M.-NUMMER REQUEST	ERSETZT DURCH SUPERSEDED BY	ERSATZ FÜR SUPERSEDES	BEMERKUNG NOTE	
~~017-0007225~~						
~~017-0007226~~	~~C~~	~~17 ER 33043~~			~~C-4504 DCP~~	1x
~~017-0007227~~	~~B~~	~~17 ER 33003~~			~~C-4505 DLP~~	1x

ACHTUNG
BIS 017-0007249 BELEGT

BEM./NOTE *1: POS. 8 LOSE VERSCHRAUBT
ITEM 8 LOOSE SCREW

INDEX Rev.	FRG. MITT. NR. Eng. Rel. No.	NAME Dfts.	DAT. Date
A	17ER 33114	[illegible]	1.80

© NCR 1981

BEMERKUNGEN, Notes:

ÄHNL. TEILE; Similar Parts: 003-0060213

QUALITÄTSANGABEN; Standard Quality per ES 2-07-01
TOL. WENN NICHT ANDERS ANGEGEBEN; Unless Otherw. Specified:

			mm	INCH
OBERFL. QUAL.; Surface Finish: ✓	WINKEL Angles	±		
MASSTOL. mm NENNMASS; Dimensional Tolerances:		X,X		
		X,XX		
ECKEN, RADIEN; Corner, Radii:	INNEN	MAX.		
	AUSSEN	MAX.		
SCHARFKANTIG GEZ. ECKEN FASE OD. RADIUS: Break Sharp Edges:		MAX.		
BOHRUNGEN ENTGRATET; Hole Deburr Depth.:		MAX.		

WERKSTOFF; Material:
OBERFLÄCHENBEHANDLG.; Coating:
VERBINDUNGSART; Joining:
WÄRMEBEHANDLG.; Heat Treat:
HÄRTE; Hardness:

ÄNDERUNGEN; Changes:

KLASSE; Class: 4504 6441
GEZ. AM; Finish: 3.5.77
GEZ.; Dfts.:
GEPR.; Chkr.:
KONSTR.; Designer:
GES.; Appd.:
NORMGEPR.; Appd.:
ERSETZT DURCH; Suped. by:
ERSATZ FÜR; Supersedes:

Diese Zeichnung ist unser geistiges Eigentum und urheberrechtlich geschützt. Sie darf nur mit unserer Genehmigung kopiert oder an Dritte weitergegeben werden.

This drawing and information thereon is the property of the NCR Corporation and all unauthorized use and reproduction is prohibited.

NCR GmbH
AUGSBURG

GRUPPE Unit: CFF
NAME: GEAR-WORM
REF. DRAWING
BLATT: VON:
MASSSTAB: 2:1
CODE: -

017-0007225

017-0006000 - 0007020 , 017-0007380